NO.	변 경 사 항	변 경 사 유	수 정		심 사		승 인	
1								
2								
3								

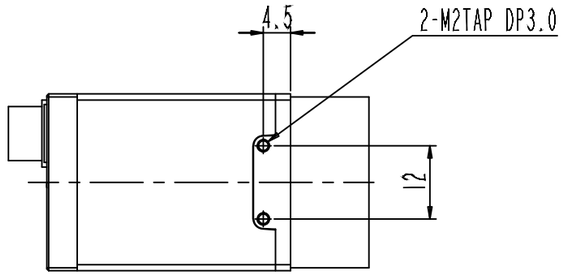

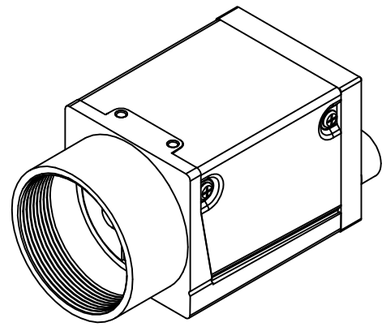

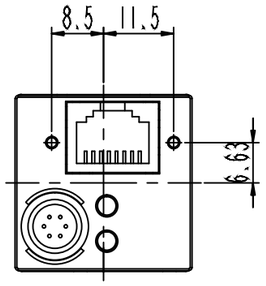

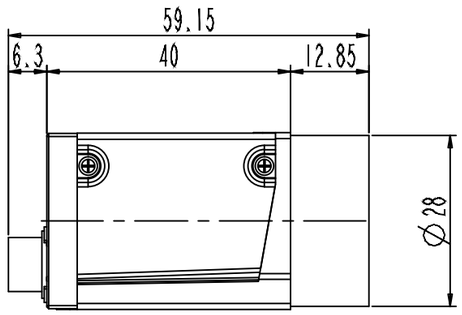

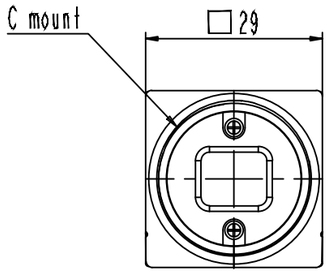

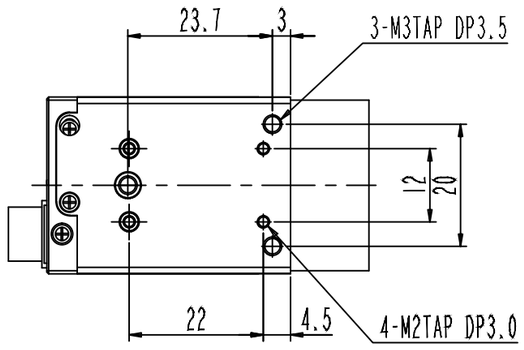

적용 제품	
MG-D500C	MG-D500B
MG-D200C-S	MG-D200B-S
MG-D200C	MG-D200B
MG-D130C	MG-D130B
MV-CV40G	MV-BV40G
MV-CV30G	MV-BV30G
MV-CV20G	MV-BV20G
MV-CX30G	MV-BX30G
MV-CS30G	MV-BS30G

Dimension	Precision
0 < dim < 5	± 0.05
5 < dim < 30	± 0.1
30 < dim < 100	± 0.2
100 < dim < 300	± 0.4
300 < dim	± 0.8

01	GigE-Vision_Type_2_Dimensions	01-SET	--	--
No'	PART NAME	QT'Y	MATERIAL	COLOR

Unit	M/M	Drawer	서 동 우	DWG No	--	TITLE	GigE-Series
Remarks		Designer	최 진 형	Scale	1		
Projection		Checker	김 형 철	Date	2016-02-18	CREVIS	